Artikel-Nr. SToxxparts	Variante	d1 mm	d2 mm	k mm	d3 mm	d4 mm	l1 mm	l2 mm	l3 mm	l4 mm	s mm	passender Klemmhebel für d3
05000609001	Aluminium matt, gleitgeschliffen	10	10	20	M5	M5	17	15.5	31.5	7	8	18000910005
05000609002	Aluminium matt, gleitgeschliffen	12	12	20	M5	M5	19	16.5	35.5	8	10	18000910005
05000609003	Aluminium matt, gleitgeschliffen	15	15	25	M6	M6	21	20	43.5	10	12	18000910008
05000609004	Aluminium matt, gleitgeschliffen	16	16	25	M6	M6	24	20	45	11	-	18000910008
05000609005	Aluminium matt, gleitgeschliffen	20	20	30	M6	M6	26	22	51	12	16	18000910009
05000609006	Aluminium matt, gleitgeschliffen	8	8	16	M4	M4	16	13	26	5.5	-	18000910002
05000609007	Aluminium schwarz eloxiert	10	10	20	M5	M5	17	15.5	31.5	7	8	18000910005
05000609008	Aluminium schwarz eloxiert	12	12	20	M5	M5	19	16.5	35.5	8	10	18000910005
05000609009	Aluminium schwarz eloxiert	15	15	25	M6	M6	21	20	43.5	10	12	18000910008
05000609010	Aluminium schwarz eloxiert	16	16	25	M6	M6	24	20	45	11	-	18000910008
05000609011	Aluminium schwarz eloxiert	20	20	30	M6	M6	26	22	51	12	16	18000910009
05000609012	Aluminium schwarz eloxiert	8	8	16	M4	M4	16	13	26	5.5	-	18000910002

Edelstahlbolzen (1.4305) / Edelstahlzylinderschraube DIN 912 und -gewindestift DIN 915 (1.4301)

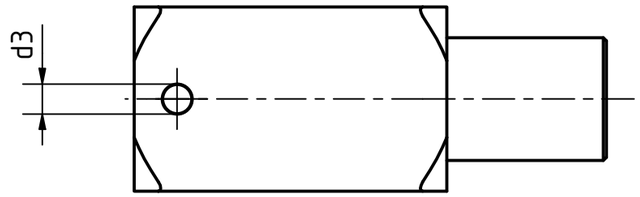

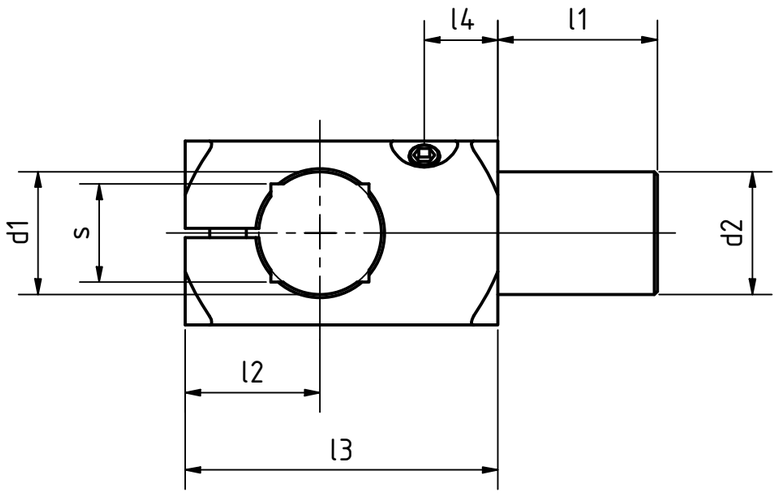

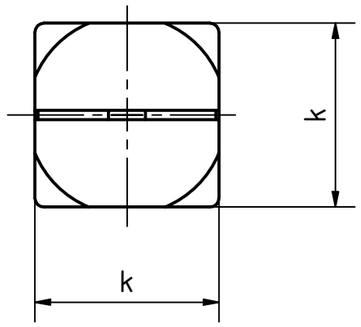

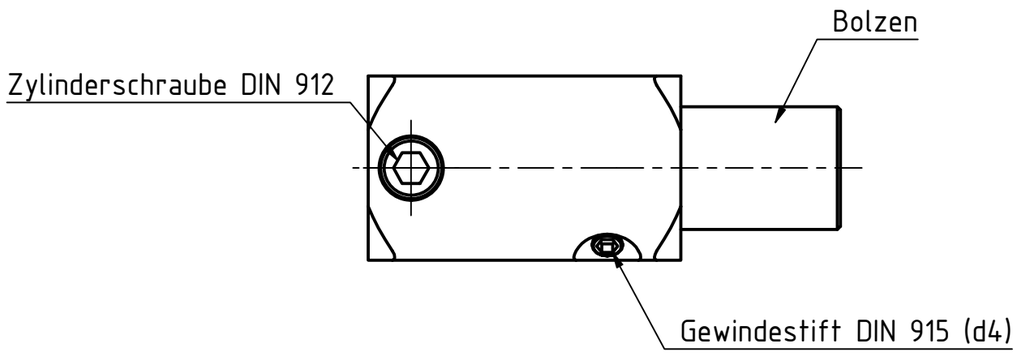

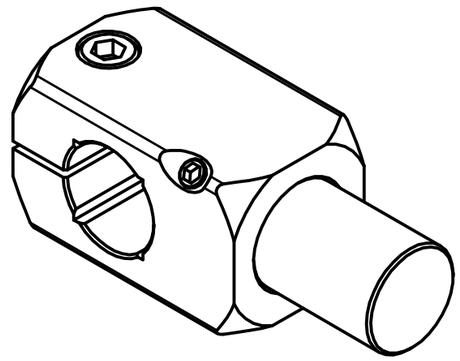

REVISION HISTORY

Rev.	Änderungstext	Änderungsdatum	Änderungsstamm	Gen.

STOXXparts ...der Normteiler

	Datum	Name
Gezeichn	11.12.2020	Dennis Bruder
Kontroll		
Norm		

Status	Änderungen	Datum	Name

tolerance DIN2768-mk

T-Klemmhalter mit Bolzen

05000609000

1

A3

weight -

scale 2:1