Zink- Druckgussverschlussgehäuse
Neusiberschlüssel mit Kunststoffgriffstück
Sonstige Teile, Stahl verzinkt, blau passiviert

Artikel-Nr. STOxxparts	A (Riegelabstand) mm
05000724001	10
05000724002	13
05000724003	14
05000724004	16
05000724005	18
05000724006	20
05000724007	22
05000724008	24
05000724009	26
05000724010	28
05000724011	30
05000724012	32
05000724013	34
05000724014	36
05000724015	38
05000724016	4
05000724017	40
05000724018	42
05000724019	45
05000724020	50
05000724021	6
05000724022	8

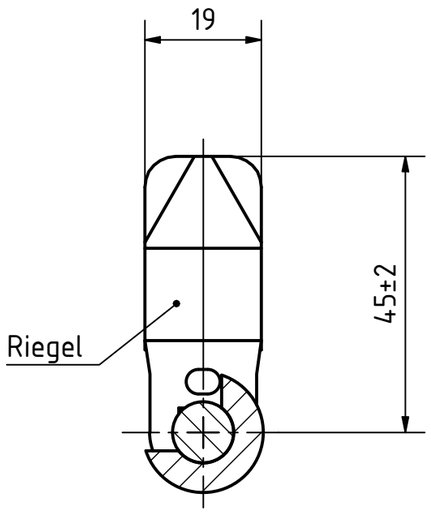

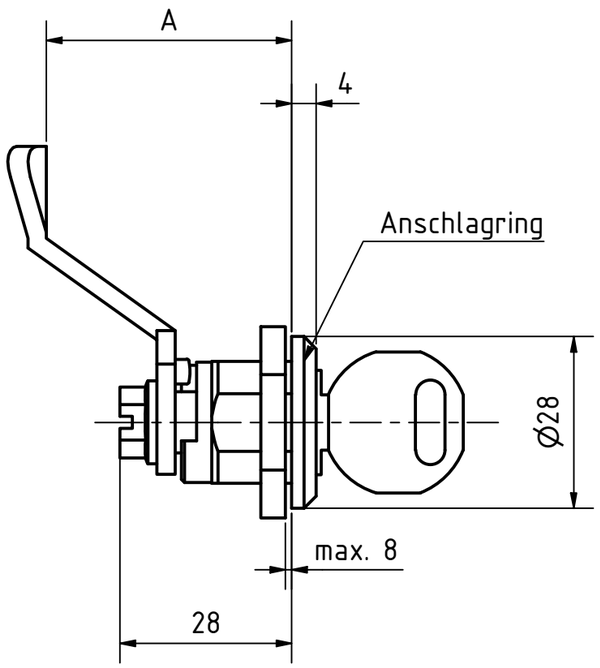

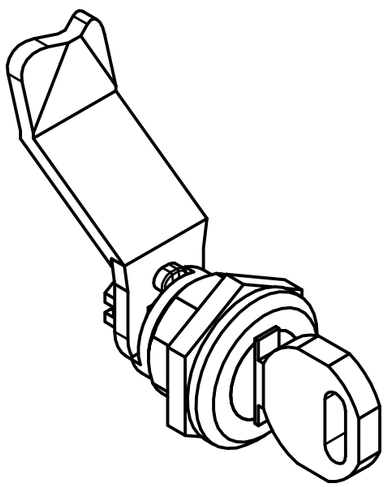

REVISIONSVERLAUF

Rev.	Änderungstext	Änderungsdatum	Änderungsstamm	Gen.
	Erstfreigabe			PJ

STOXXparts ...der Normteiler

	Datum	Name
Gezeichn	16.02.2021	Dennis Bruder
Kontroll		
Norm		

Status	Änderungen	Datum	Name

tolerance DIN2768-mk

Verriegelung abschließbar, Betätigung mit Schlüssel (Schloss einheitlich), verchromt

05000724000

1

A3

weight -

scale 1:1