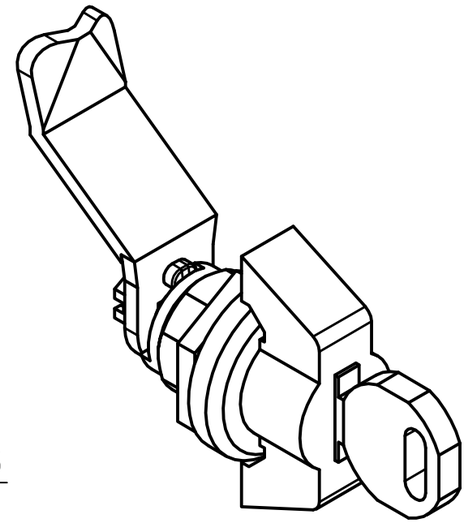

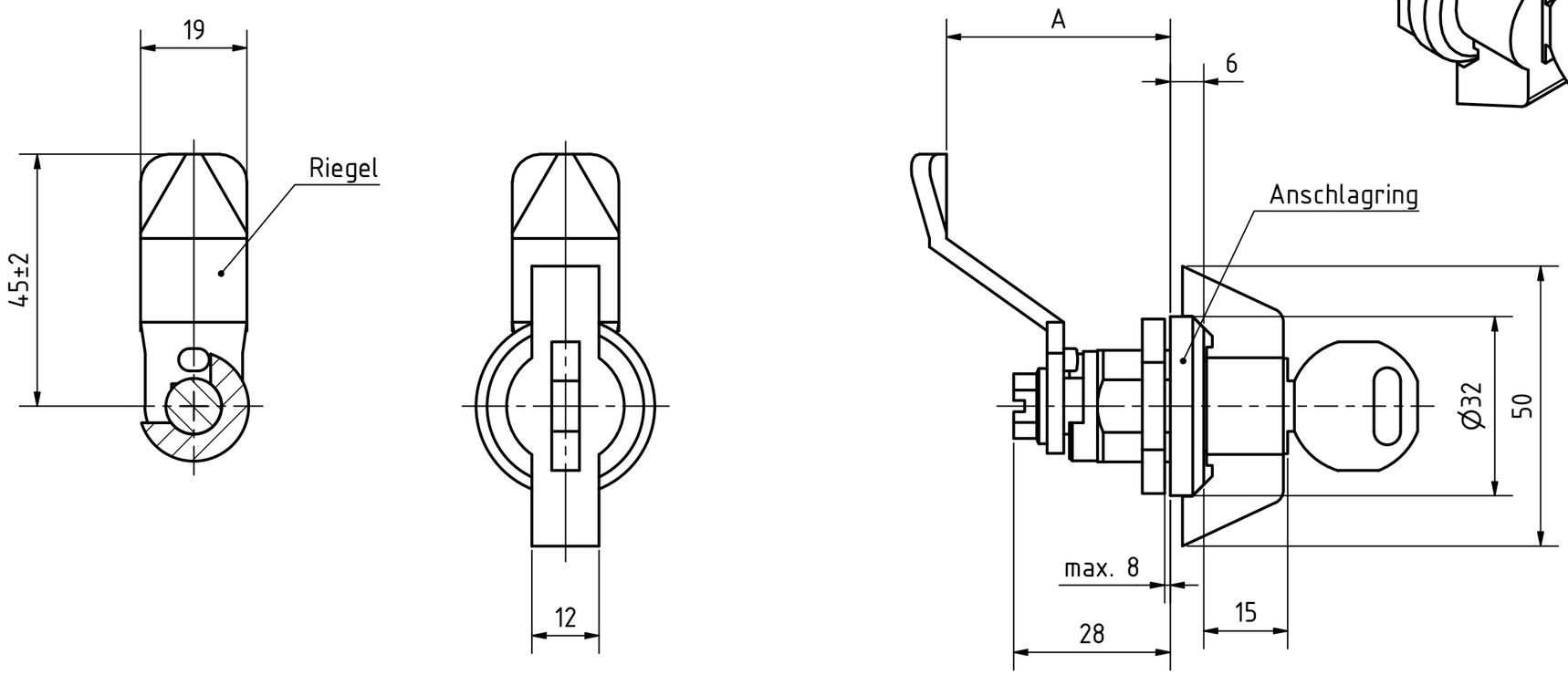

Artikel-Nr. SToxxparts	A (Riegelabstand) mm
05000685001	10
05000685002	13
05000685003	14
05000685004	16
05000685005	18
05000685006	20
05000685007	22
05000685008	24
05000685009	26
05000685010	28
05000685011	30
05000685012	32
05000685013	34
05000685014	36
05000685015	38
05000685016	40
05000685017	42
05000685018	45
05000685019	4
05000685020	50
05000685021	6
05000685022	8

Zink- Druckgussverschlussgehäuse
Neusilberschlüssel mit Kunststoffgriffstück
Sonstige Teile, Stahl verzinkt, blau passiviert
Kunststoffknebelgriff (Polyamid PA), schwarz, matt
Anschlagring kunststoffbeschichtet, schwarz RAL 9005, strukturmatt

REVISION HISTORY

Rev.	Änderungstext	Änderungsdatum	Änderungsstamm	Gen.

STOXXparts ...der Normteiler

	Datum	Name
Gezeichn	01.02.2021	Dennis Bruder
Kontroll		
Norm		

Status	Änderungen	Datum	Name

tolerance DIN2768-mk

Verriegelung abschließbar, Betätigung mit Knebel (Schloss unterschiedlich)

05000685000

1

A3

weight -

scale 1:1