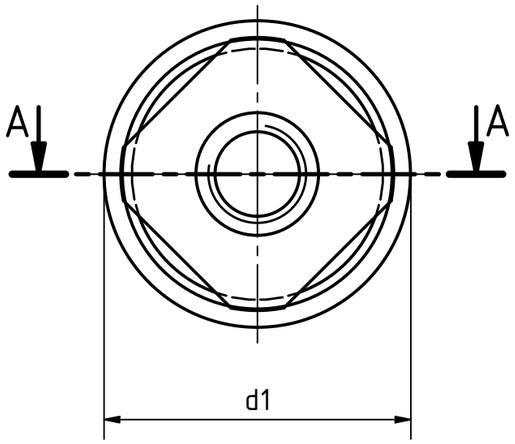

A-A

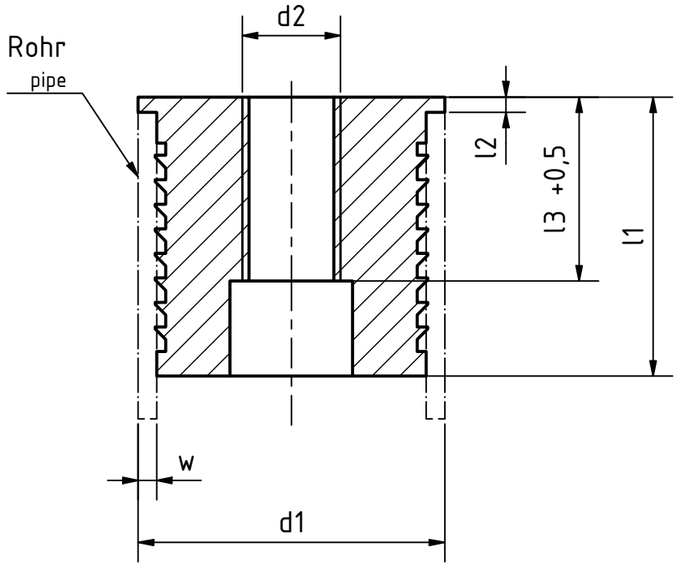

Artikel-Nr./article-no. SToxxparts	d1 mm	d2 mm	l1 mm	l2 mm	l3 mm	w mm	passendes Rohr / suitable pipe
08000170001	20	M8	29.5	2.5	16	2	08000144000 / 08000190000
08000170002	25	M10	33.5	2.5	16	2	08000144000 / 08000190000
08000170003	25	M8	33.5	2.5	16	2	08000144000 / 08000190000
08000170004	30	M10	33.5	2.5	18	2	08000144000 / 08000190000
08000170005	30	M8	33.5	2.5	18	2	08000144000 / 08000190000
08000170006	32	M10	33.5	2.5	18	2	-
08000170007	32	M8	33.5	2.5	18	2	-
08000170008	35	M10	37.5	2.5	24	2	08000144000 / 08000190000
08000170009	35	M12	37.5	2.5	24	2	08000144000 / 08000190000
0800017010	40	M10	41.5	2.5	24	3	08000144000 / 08000190000
0800017011	40	M12	41.5	2.5	24	3	08000144000 / 08000190000
0800017012	42	M10	41.5	2.5	24	3	-
0800017013	42	M12	41.5	2.5	24	3	-
0800017014	45	M12	45.5	2.5	30	3	-
0800017015	45	M16	45.5	2.5	30	3	-
0800017016	48	M12	45.5	2.5	30	3	-
0800017017	48	M16	45.5	2.5	30	3	-
0800017018	50	M12	45.5	2.5	30	3	08000144000 / 08000190000
0800017019	50	M16	45.5	2.5	30	3	08000144000 / 08000190000

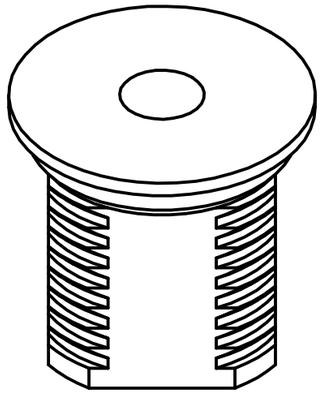

Aluminium

REVISIONSVERLAUF

Rev.	Änderungstext	Änderungsdatum	Änderungsstamm	Gen.

STOXXparts ...der Normteiler

Status	Änderungen	Datum	Name

	Datum	Name
Gezeichn	15.03.2023	Dennis Bruder
Kontroll		
Norm		

tolerance DIN2768-mk

Aluminiumeinsteckbuchse für Rundrohr

08000170000

1

A3

weight 137,520 g

scale 1:1