Artikel-Nr. SToxxparts	Farbe	d1 mm	d2 mm	d3 mm	h mm	l mm	t min. mm	FN (Nennhaftkraft) N
05000793001	weiß	12	M4	8	7	7.5	6	13
05000793002	weiß	22	M4	8	6	5.5	5	58
05000793003	weiß	31	M4	8	6	5.5	5	89
05000793004	weiß	43	M4	8	6	4.5	5	100
05000793005	weiß	66	M5	10	8.5	6.5	8	250
05000793006	weiß	88	M8	12	8.5	8.5	11	550
05000793007	schwarz	12	M4	8	7	7.5	6	13
05000793008	schwarz	22	M4	8	6	5.5	5	58
05000793009	schwarz	31	M4	8	6	5.5	5	89
05000793010	schwarz	43	M4	8	6	4.5	5	100
05000796011	schwarz	66	M5	10	8.5	6.5	8	250
05000796012	schwarz	88	M8	12	8.5	8.5	11	550

A-A

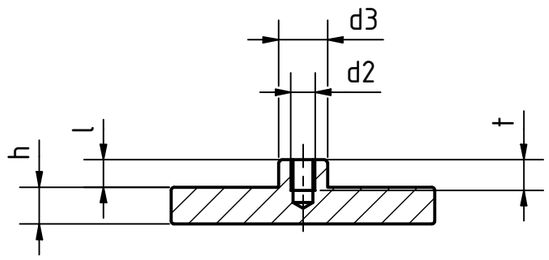

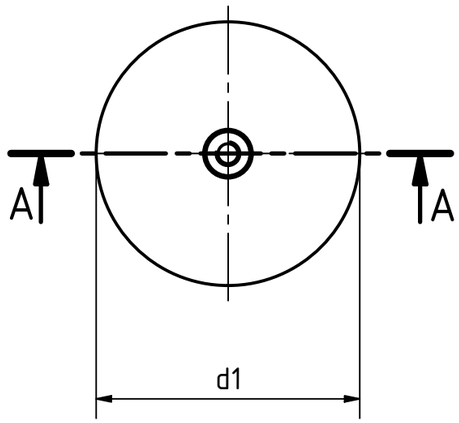

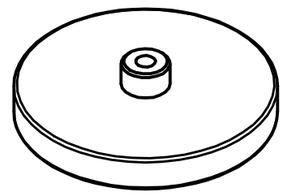

Stahlteil verzinkt
Elastomergummiummantelung (TPE) ~80 Shore A
Magnetwerkstoff NdFeB (Neodym, Eisen, Bor), temperaturbeständig bis 80°C

REVISIONSVERLAUF

Rev.	Änderungstext	Änderungsdatum	Änderungsstamm	Gen.
	Erstfreigabe			PJ

STOXXparts ...der Normteiler

	Datum	Name
Gezeichn	09.03.2021	Dennis Bruder
Kontroll		
Norm		

Status | Änderungen | Datum | Name

tolerance DIN2768-mk

Haltemagnet mit Innengewinde und Gummiummantelung

05000793000

1

A3

weight -

scale 1:1