Artikel-Nr. SToxxparts	Klemmbereich A1...A9 (Tür-+ Zargenbreite) mm	l mm
05000738001	17-25 (A1)	35
05000738002	22-30 (A2)	40
05000738003	27-35 (A3)	45
05000738004	32-40 (A4)	50
05000738005	37-45 (A5)	55
05000738006	42-50 (A6)	60
05000738007	47-55 (A7)	65
05000738008	52-60 (A8)	70
05000738009	57-65 (A9)	75

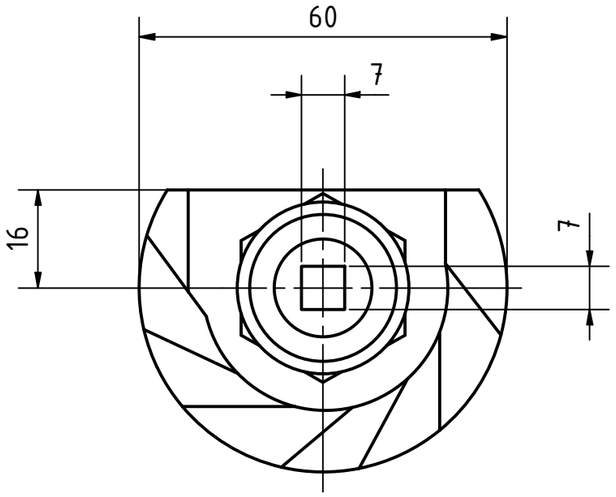

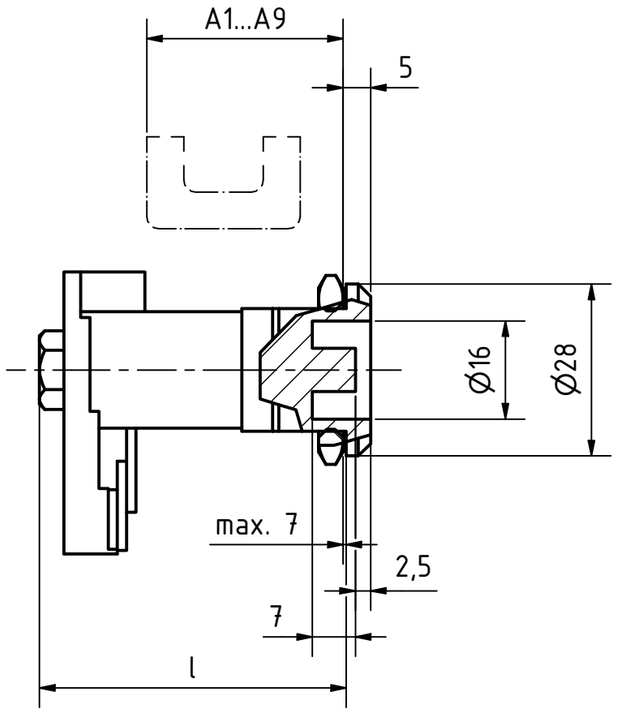

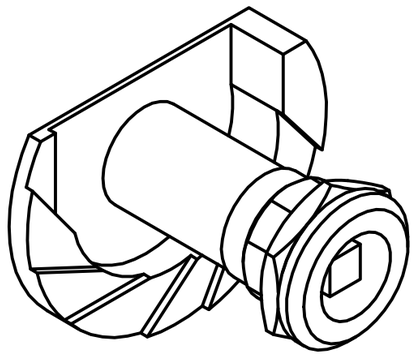

Schutzart IP65
Edelstahlausführung 1.4305 (Türriegel 1.4301), nichtrostend

REVISION HISTORY				
Rev.	Änderungstext	Änderungsdatum	Änderungsstamm	Gen.

Status	Änderungen	Datum	Name

STOXXparts ...der Normteiler

	Datum	Name
Gezeichn	18.02.2021	Dennis Bruder
Kontroll		
Norm		

tolerance DIN2768-mk

Edelstahltürverriegelung, Betätigung mit Vierkant SW7

05000738000

1

A3

weight -

scale 1:1