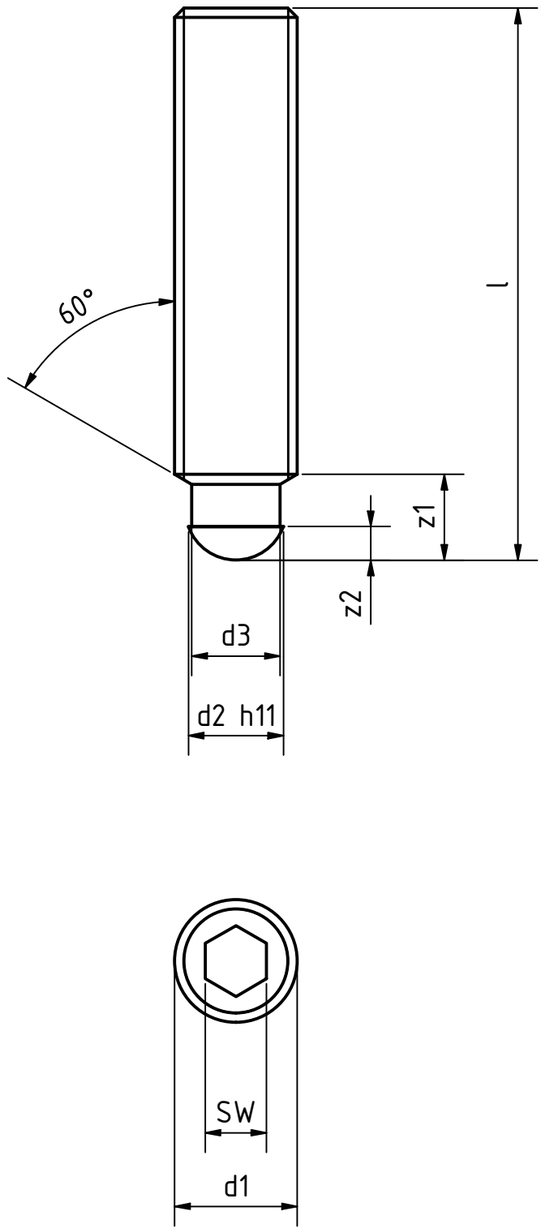

Artikel-Nr. STOxxparts	d1 mm	l mm	d2 mm	d3 mm	SW mm	z1 mm	z2 mm
01000334001	M10	45	8	7.2	5	9	4.5
01000334002	M10	55	8	7.2	5	9	4.5
01000334003	M10	65	8	7.2	5	9	4.5
01000334004	M10	80	8	7.2	5	9	4.5
01000334005	M12	100	8	7.2	6	10	4.5
01000334006	M12	50	8	7.2	6	10	4.5
01000334007	M12	60	8	7.2	6	10	4.5
01000334008	M12	70	8	7.2	6	10	4.5
01000334009	M12	80	8	7.2	6	10	4.5
01000334010	M16	100	12	11	8	12	5
01000334011	M16	125	12	11	8	12	5
01000334012	M16	65	12	11	8	12	5
01000334013	M16	70	12	11	8	12	5
01000334014	M16	80	12	11	8	12	5
01000334015	M20	100	15.5	14.4	10	14	5.5
01000334016	M20	125	15.5	14.4	10	14	5.5
01000334017	M20	150	15.5	14.4	10	14	5.5
01000334018	M20	90	15.5	14.4	10	14	5.5

Druckzapfen ist ungehärtet

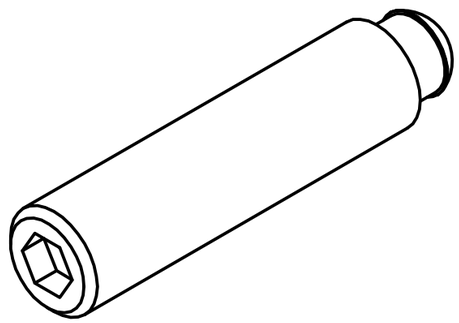

STOXXparts ...der Normteiler

	Datum	Name
Gezeichn	21.10.2020	Dennis Bruder
Kontroll		
Norm		

tolerance DIN2768-mk

Gewindestift mit Druckzapfen, Stahl, verzinkt

01000334000

1

A3

weight -

scale 1:1

REVISIONSVERLAUF

Rev.	Änderungstext	Änderungsdatum	Änderungsstamm	Gen.
	Erstfreigabe			PJ

Status	Änderungen	Datum	Name