Artikel-Nr. / article-no. STOxxparts	Variante / variant	d1 mm	d2 mm	d3 mm	d4 mm	k mm	l mm	m mm	passender Klemmhebel für d3 / suitable clamping lever for d3
07000084001	ohne Gleiteinsatz / without sliding insert	18	18	M6	M3	25	64	20	18001086007
07000084002	mit Gleiteinsatz / with sliding insert	18	18	M6	M3	25	64	20	18001086007

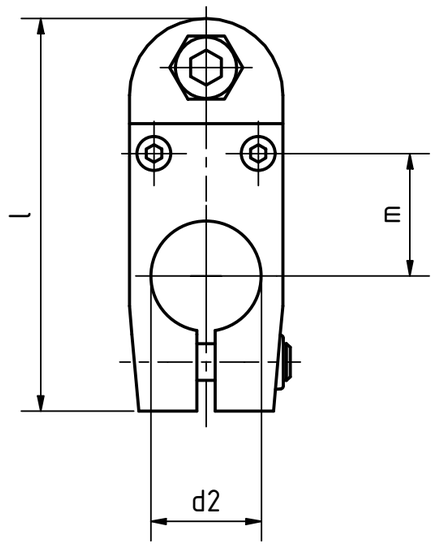

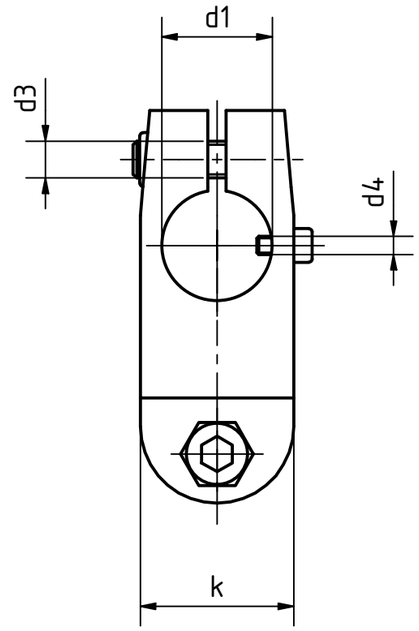

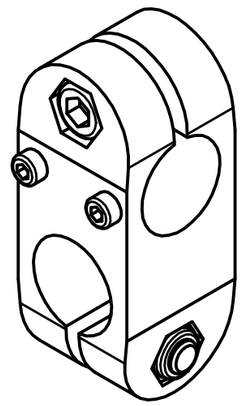

Aluminiumausführung kunststoffbeschichtet, schwarz RAL 9005, strukturmatt
Edelstahlzylinderschrauben DIN 912, 1.4301, nichtrostend
Edelstahlsechskantmuttern DIN 985, 1.4301, nichtrostend
Kunststoffgleiteinsatz (PA/PTFE)

Aluminum version plastic coated, black RAL 9005, textured matt
stainless steel cap screws DIN 912, 1.4301, stainless steel
Stainless steel hexagon nuts DIN 985, 1.4301, rustproof
Plastic sliding insert (PA/PTFE)

REVISION HISTORY

Rev.	Änderungstext	Änderungsdatum	Änderungsstamm	Gen.

STOXXparts ...der Normteiler

	Datum	Name
Gezeichn	30.04.2021	Dennis Bruder
Kontroll		
Norm		

Status	Änderungen	Datum	Name

tolerance DIN2768-mk

Aluminiumverfahrschlitten für Lineareinheiten

07000084000

1

A3

weight -

scale 1:1