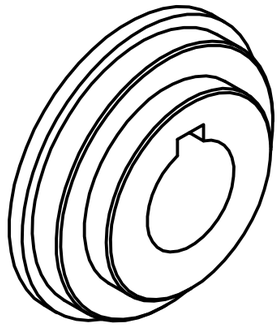

Artikel-Nr. / article-no. SToxxparts	d1 mm	d2 mm	d3 mm	d4 mm	l1 mm	l2 mm	passender Teilring / matching part ring	passende Blattfeder / matching leaf spring
05000855001	24	12	26.7	18	13.5	5.5	05000025001 / 05000025005	05001292001
05000855002	32	12	35.7	25	13.5	5.5	05000025002 / 05000025006	05001292002
05000855003	32	14	35.7	25	13.5	5.5	05000025002 / 05000025006	05001292002
05000855004	32	16	35.7	25	13.5	5.5	05000025002 / 05000025006	05001292002
05000855005	50	12	54.7	38	14.5	5.5	05000025003 / 05000025007	05001292003
05000855006	50	16	54.7	38	14.5	5.5	05000025003 / 05000025007	05001292003
05000855007	50	20	54.7	38	14.5	5.5	05000025003 / 05000025007	05001292003
05000855008	50	28	54.7	38	14.5	5.5	05000025003 / 05000025007	05001292003
05000855009	68	12	74.7	50	14.5	5.5	05000025004 / 05000025008	05001292004
05000855010	68	14	74.7	50	14.5	5.5	05000025004 / 05000025008	05001292004
05000855011	68	16	74.7	50	14.5	5.5	05000025004 / 05000025008	05001292004
05000855012	68	22	74.7	50	14.5	5.5	05000025004 / 05000025008	05001292004

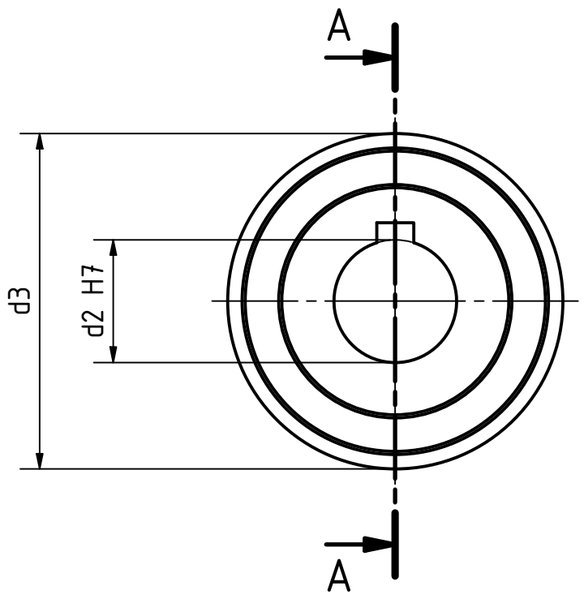

A-A

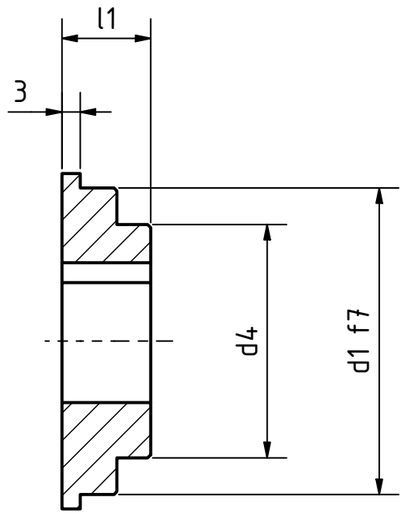

Stahlausführung blank
Bright steel version

STOXXparts ...der Normteiler

	Datum	Name
Gezeichn	25.03.2021	Dennis Bruder
Kontroll		
Norm		

tolerance DIN2768-mk

Stahlbundbuchse

05000855000

1

A3

weight -

scale 1:1

Status	Änderungen	Datum	Name

REVISION HISTORY

Rev.	Änderungstext	Änderungsdatum	Änderungsstamm	Gen.