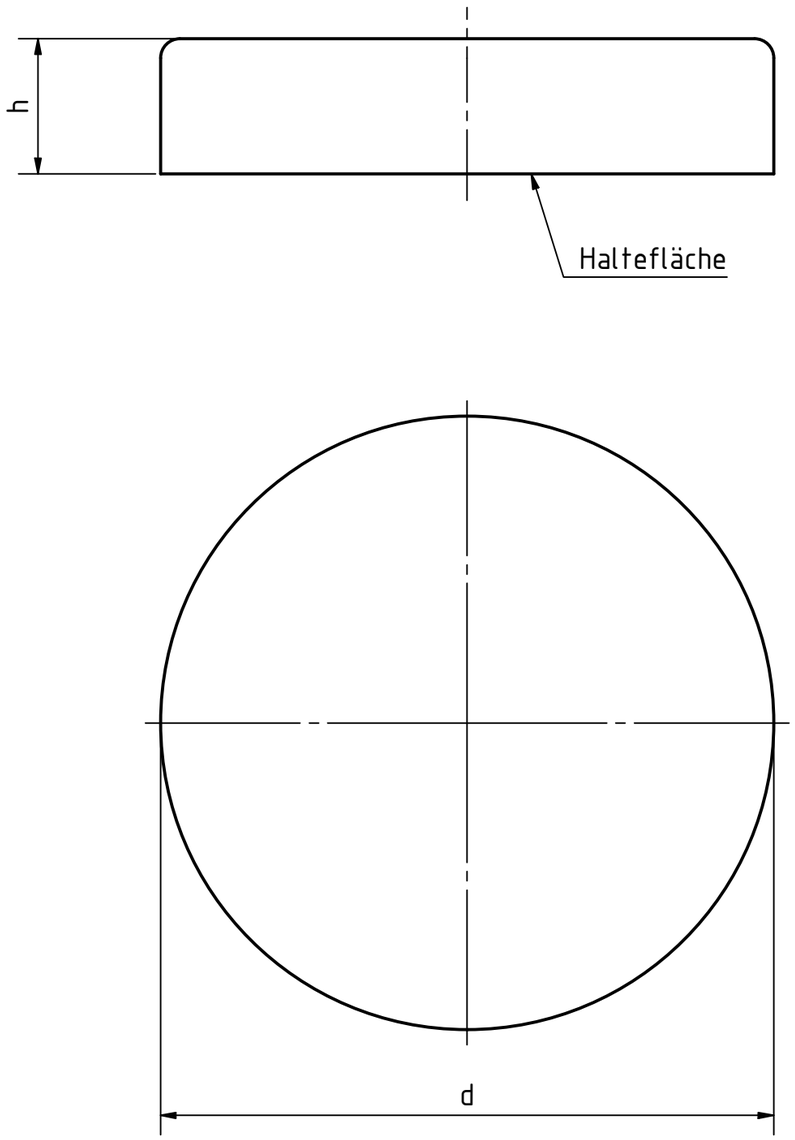

Artikel-Nr. SToxxparts	Magnetwerkstoff	d mm	h mm	FN (Nennhaftkraft) N
05000820001	SmCo	10±0.1	4.5±0.1	20
05000820002	SmCo	13±0.1	4.5±0.1	40
05000820003	SmCo	16±0.1	4.5±0.1	60
05000820004	SmCo	20±0.1	3.5±0.1	90
05000820005	SmCo	25±0.1	7±0.2	150
05000820006	SmCo	32±0.1	7±0.2	220
05000820007	SmCo	6±0.1	4.5±0.1	5
05000820008	SmCo	8±0.1	4.5±0.1	11
05000820009	NdFeB	10±0.1	4.5±0.1	25
05000820010	NdFeB	13±0.1	4.5±0.1	60
05000820011	NdFeB	16±0.1	4.5±0.1	95
05000820012	NdFeB	20±0.1	3.5±0.1	110
05000820013	NdFeB	25±0.1	7±0.2	200
05000820014	NdFeB	32±0.1	7±0.2	350
05000820015	NdFeB	6±0.1	4.5±0.1	5
05000820016	NdFeB	8±0.1	4.5±0.1	13
05000820017	Hartferrit	10±0.1	4.5+0.2/-0.1	4
05000820018	Hartferrit	100+0.5/-0.1	22+0.5/-0.2	900
05000820019	Hartferrit	125+0.5/-0.1	26+0.5/-0.2	1300
05000820020	Hartferrit	13±0.1	4.5+0.2/-0.1	10
05000820021	Hartferrit	16±0.1	4.5+0.2/-0.1	18
05000820022	Hartferrit	20±0.1	6+0.2/-0.1	30
05000820023	Hartferrit	25±0.1	7+0.3/-0.2	40
05000820024	Hartferrit	32±0.1	7+0.3/-0.2	80
05000820025	Hartferrit	40+0.2/-0.1	8+0.4/-0.2	125
05000820026	Hartferrit	50+0.2/-0.1	10+0.5/-0.2	220
05000820027	Hartferrit	63+0.3/-0.1	14+0.5/-0.2	350
05000820028	Hartferrit	80+0.3/-0.1	18+0.5/-0.2	600

Stahlgehäuse verzinkt
Magnetwerkstoff:
- Hartferrit, temperaturbeständig bis 200°C
- SmCo (Samarium, Cobalt), temperaturbeständig bis 200°C
- NdFeB (Neodym, Eisen, Bor), temperaturbeständig bis 80°C

REVISION HISTORY

Rev.	Änderungstext	Änderungsdatum	Änderungsstamm	Gen.

STOXXparts ...der Normteiler

	Datum	Name
Gezeichn	17.03.2021	Dennis Bruder
Kontroll		
Norm		

Status	Änderungen	Datum	Name

tolerance DIN2768-mk

Haltemagnet, ohne Gewinde

05000820000

1

A3

weight -

scale 1:1