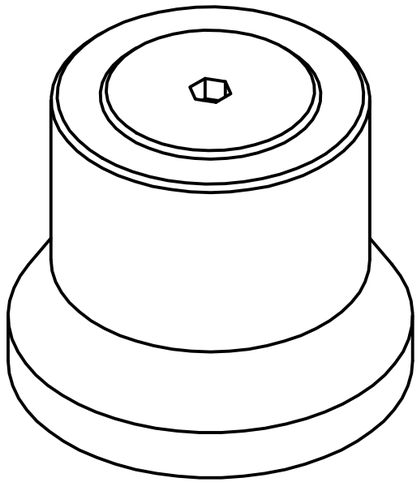

Artikel-Nr. SToxxparts	Variante	d1 mm	d2 mm	d3 mm	d4 mm	d5 mm	l1 mm	l2 mm	l3 mm
05000813001	mit Markierungspfeil	66	12	52	55	5.5	44	9	40
05000813002	mit Markierungspfeil	66	14	52	55	5.5	44	9	40
05000813003	mit kundenspezifischer Sonderskala	66	12	52	55	5.5	44	9	40
05000813004	mit kundenspezifischer Sonderskala	66	14	52	55	5.5	44	9	40
05000813005	neutral, ohne Markierungspfeil oder Skala	66	12	52	55	5.5	44	9	40
05000813006	neutral, ohne Markierungspfeil oder Skala	66	14	52	55	5.5	44	9	40
05000813007	mit Standardskala 0 bis 9, 100 Teilstriche	66	12	52	55	5.5	44	9	40
05000813008	mit Standardskala 0 bis 9, 100 Teilstriche	66	14	52	55	5.5	44	9	40

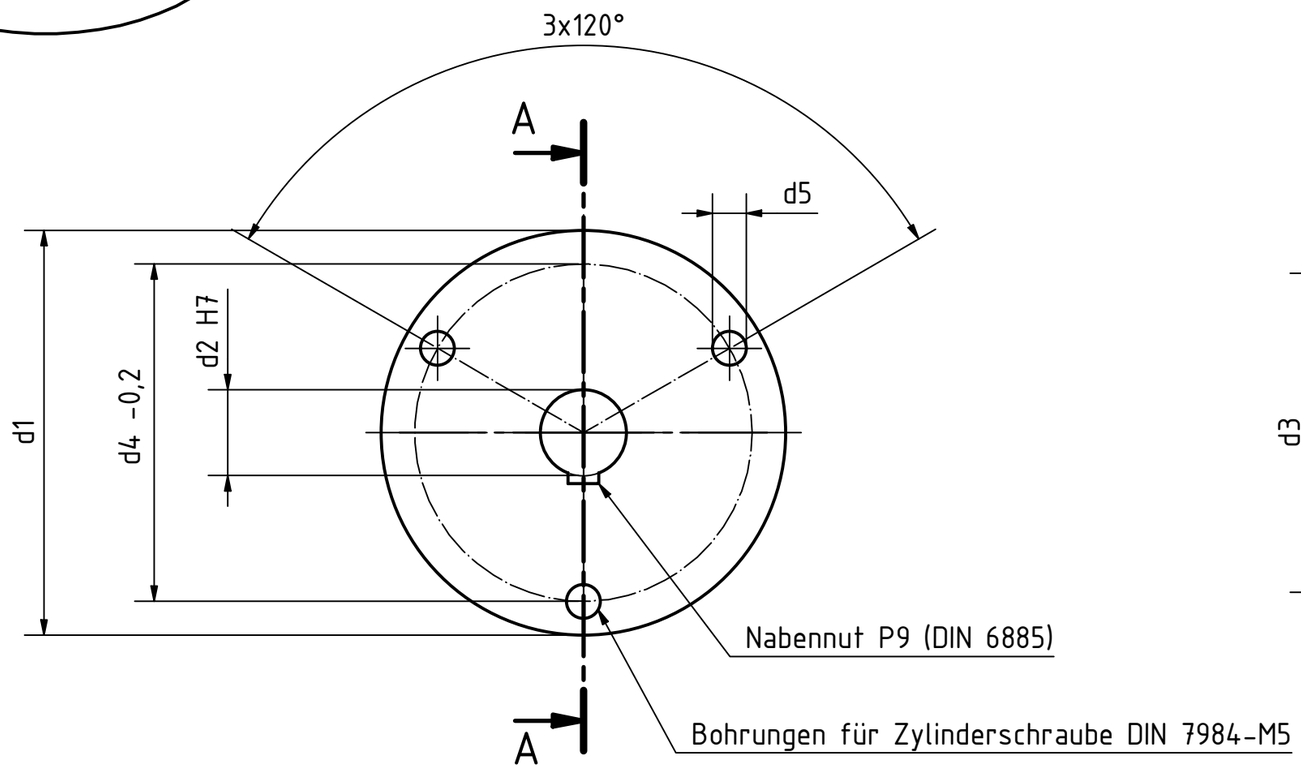

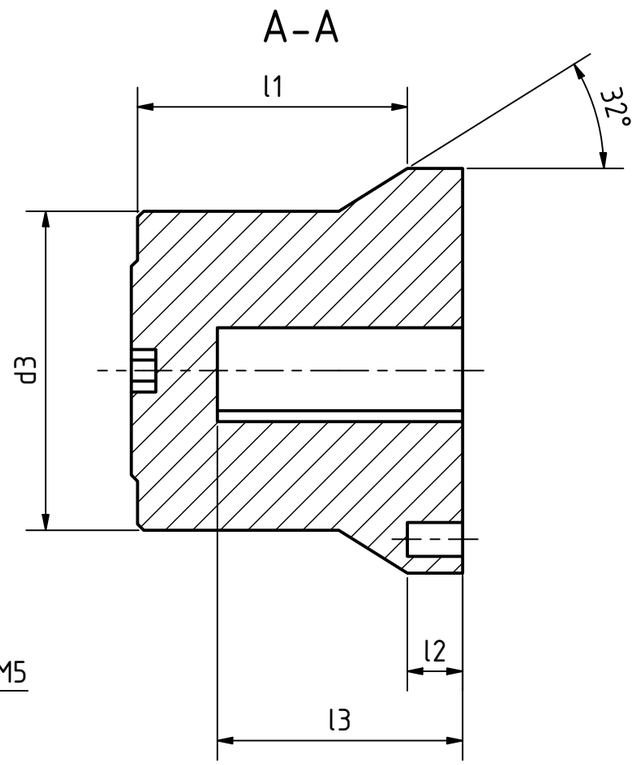

Stahlanbauteil und -buchse, brüniert
Stahlklemmmechanik gehärtet und geschliffen
Aluminiumskalenring und -verstellknopf, schwarz eloxiert
Skala / Markierungspfeil eingraviert in Laserpräzision,
mittig zwischen zwei Montagebohrungen ausgerichtet

REVISIONSVERLAUF

Rev.	Änderungstext	Änderungsdatum	Änderungsstamm	Gen.
	Erstfreigabe			PJ

STOXXparts ...der Normteiler

	Datum	Name
Gezeichn	16.03.2021	Dennis Bruder
Kontroll		
Norm		

Status	Änderungen	Datum	Name

tolerance DIN2768-mk

Verstellknopf mit stufenloser Arretierung

05000813000

1

A3

weight -

scale 1:1