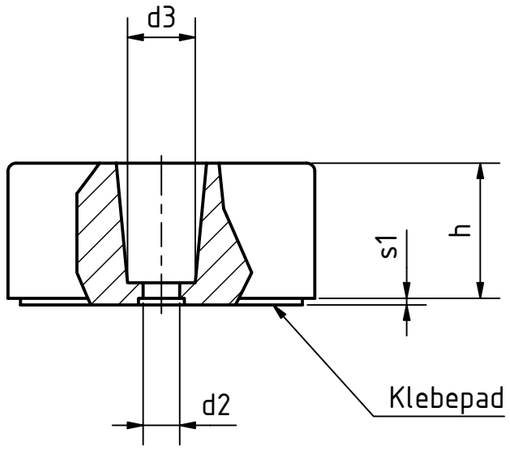

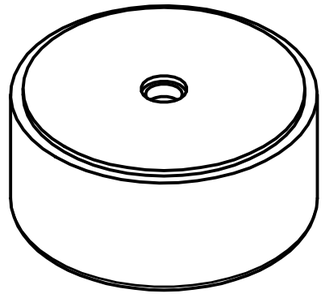

Artikel-Nr. SToxxparts	d1 mm	h mm	d2 mm	d3 mm	s1 mm
05000675001	19	14	4	7.5	1.1
05000675002	19	3	4	7.5	1.1
05000675003	19	7	4	7.5	1.1
05000675004	25	16	4	7.5	1.1
05000675005	25	3	4	7.5	1.1
05000675006	25	8	4	7.5	1.1
05000675007	32	18	5	9	1.1
05000675008	32	4	5	9	1.1
05000675009	32	9	5	9	1.1
05000675010	38	10	5	9	1.1
05000675011	38	20	5	9	1.1
05000675012	38	4	5	9	1.1
05000675013	50	11	6	11	1.1
05000675014	50	22	6	11	1.1
05000675015	50	5	6	11	1.1
05000675016	64	13	6	11	1.1
05000675017	64	26	6	11	1.1
05000675018	64	5	6	11	1.1

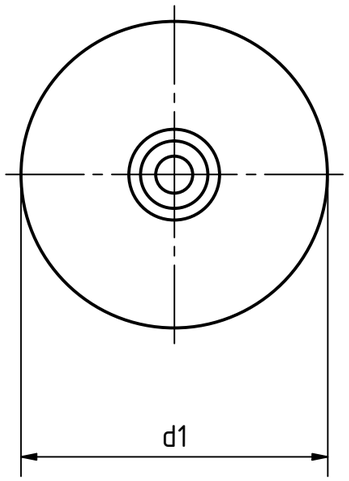

Edelstahl 1.4301, nichtrostend
Klebepad Scotch-Mount TM 5952 doppelseitig, Acrylat- Klebstoffkern
Gummiauflage Acrylnitril- Butadien- Kautschuk (NBR) aufvulkanisiert,
schwarz, Härte Shore A 70, temperaturbeständig bis 120°C

STOXXparts ...der Normteiler

tolerance DIN2768-mk

	Datum	Name
Gezeichn	28.01.2021	Dennis Bruder
Kontroll		
Norm		

Edelstahldistanz- und fußscheibe mit Gummiauflage, Montage über Klebepad

05000675000

1

A3

weight -

scale 1:1

Status	Änderungen	Datum	Name

REVISION HISTORY

Rev.	Änderungstext	Änderungsdatum	Änderungsstamm	Gen.