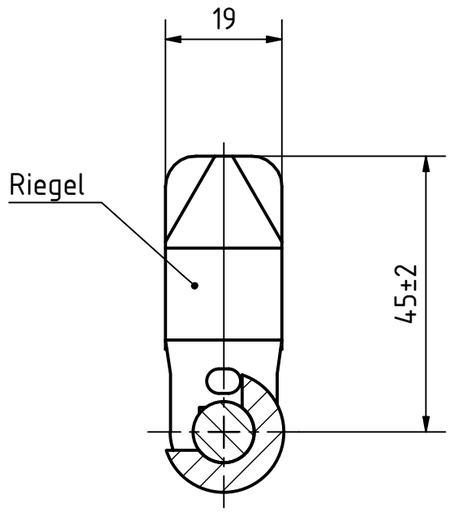

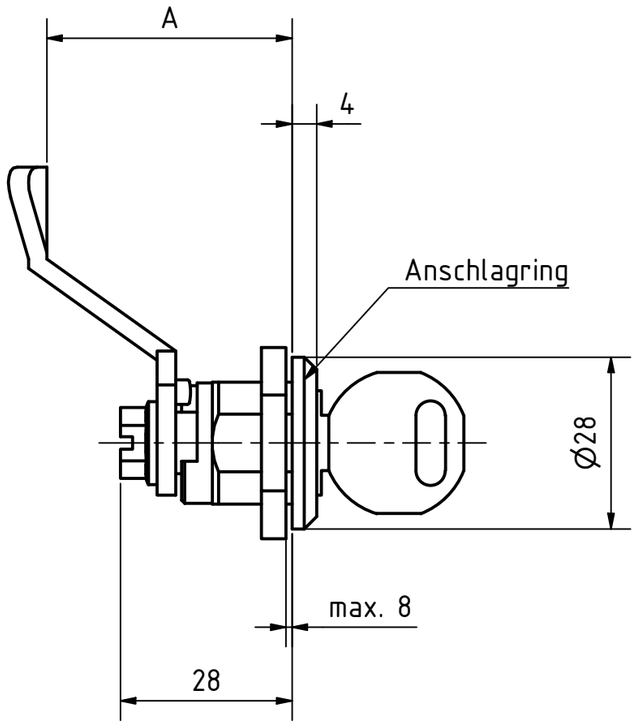

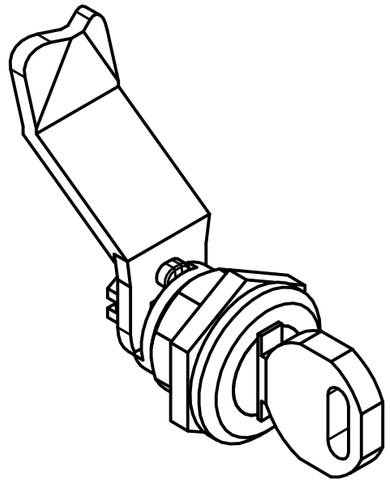

Artikel-Nr. SToxxparts	A (Riegelabstand) mm
05000684001	10
05000684002	13
05000684003	14
05000684004	16
05000684005	18
05000684006	20
05000684007	22
05000684008	24
05000684009	26
05000684010	28
05000684011	30
05000684012	32
05000684013	34
05000684014	36
05000648015	38
05000684016	40
05000684017	42
05000684018	45
05000684019	4
05000684020	50
05000684021	6
05000684022	8

Zink- Druckgussverschlussgehäuse
Neusilberschlüssel mit Kunststoffgriffstück
Sonstige Teile, Stahl verzinkt, blau passiviert
Anschlagring kunststoffbeschichtet, schwarz, RAL 9005, strukturmatt

REVISION HISTORY

Rev.	Änderungstext	Änderungsdatum	Änderungsstamm	Gen.

STOXXparts ...der Normteiler

	Datum	Name
Gezeichn	01.02.2021	Dennis Bruder
Kontroll		
Norm		

Status	Änderungen	Datum	Name

tolerance DIN2768-mk

Verriegelung abschließbar, Betätigung mit Schlüssel (Schloss unterschiedlich)

05000684000

1

A3

weight -

scale 1:1