Artikel-Nr. SToxxparts	Gewicht [g]
17000289001	270

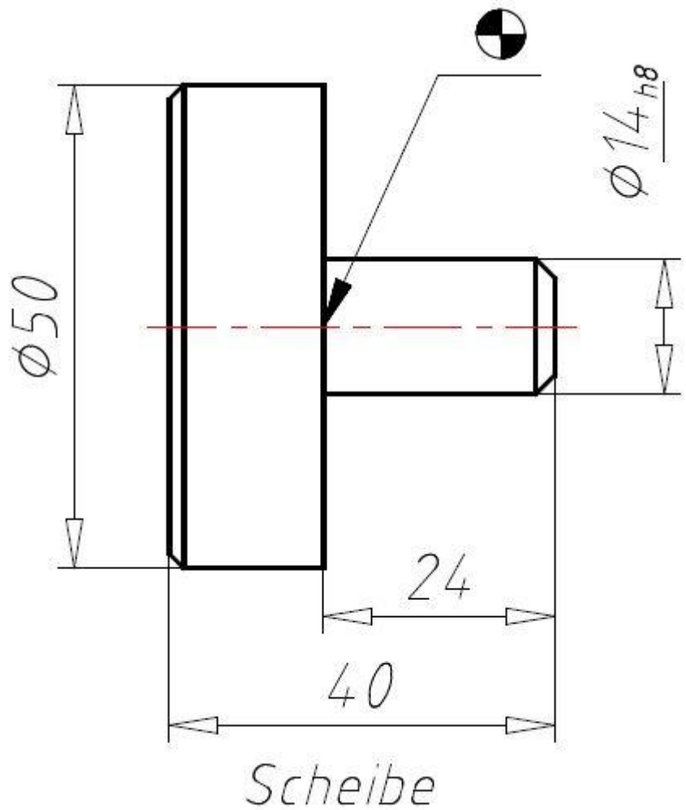

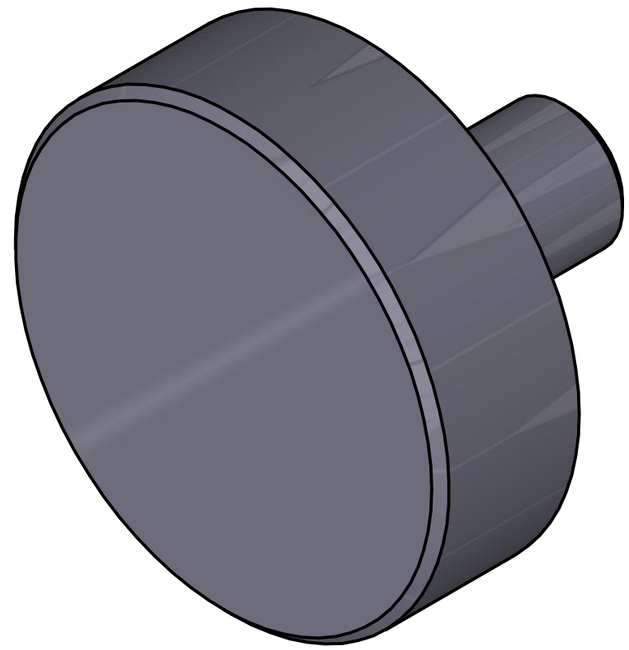

STOXX parts ...der Normteiler

	Datum	Name
Gezeichn	24.05.2020	Philipp Joos
Kontroll	24.05.2020	
Norm		

tolerance DIN2768-mk

Spannelemente actima, Scheibe

17000289001

1

A3

weight N/A

scale 1:1

Rev.	Änderungstext	Änderungsdatum	Änderungsstamm	Gen.
	Erstfreigabe	25.05.2020		PJ

Status	Änderungen	Datum	Name