| Artikel-Nr. SToxxparts | Nennmaß $b_1$ | Abmessungen | | | | | | | | | | | Gewicht |
|---|---|---|---|---|---|---|---|---|---|---|---|---|---|
| | | $l_1$ | $d_3$ | $a_1$ | $a_2$ | $b_2$ | $b_3$ | $e_1$ | $e_2$ | h | $l_2$ | Kugel Ø | |
| | [mm] | [mm] | | | | | | | | | | | [g] |
| 17000130001 | 6.6 | 50 | 5.8 | 10 | 2.5 | 20 | 8 | 10 | 20 | 1.6 | 5 | 8.5 | 61 |
| 17000130002 | 9 | 60 | 7.2 | 12 | 3 | 25 | 10 | 13 | 22 | 2 | 6.5 | 10 | 109 |
| 17000130003 | 11 | 80 | 8.6 | 15 | 3.5 | 30 | 12 | 15 | 30 | 2.7 | 7.5 | 12 | 219 |
| 17000130004 | 13 | 125 | 10.5 | 20 | 4 | 40 | 14 | 21 | 50 | 3.5 | 10.5 | 16 | 615 |

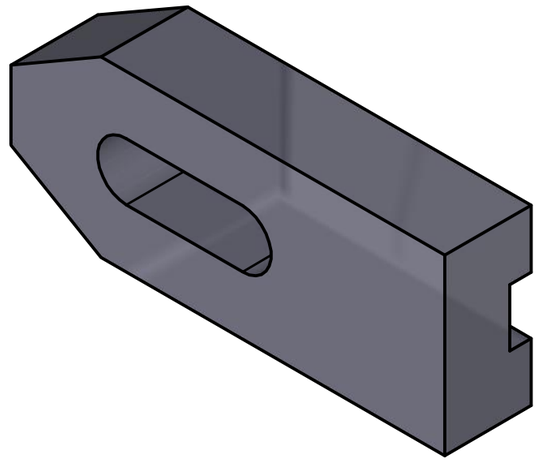

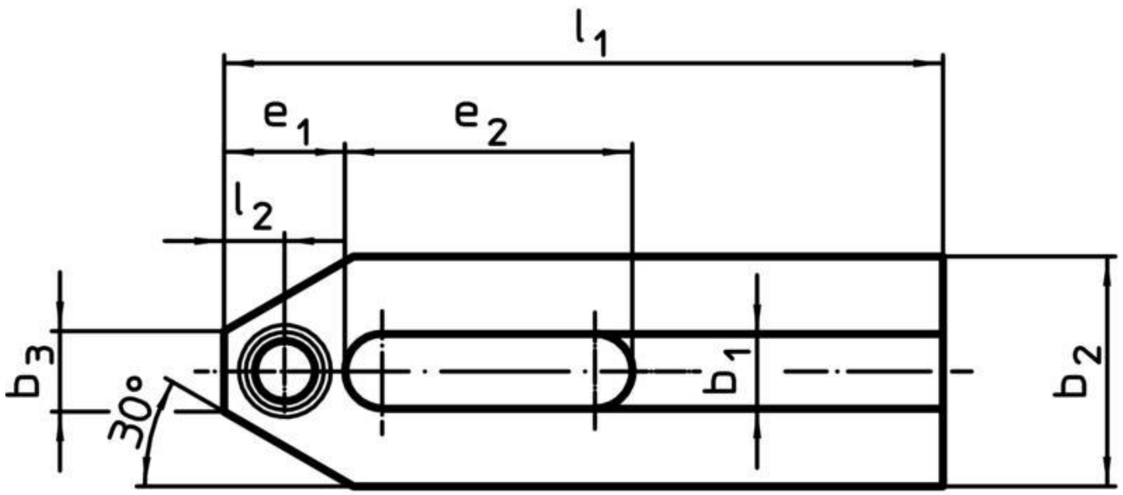


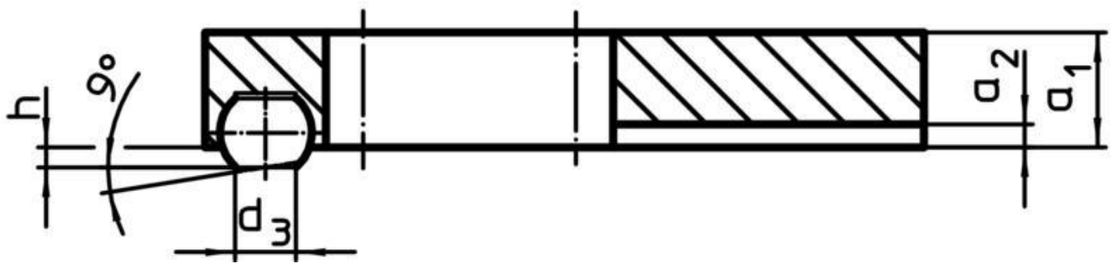


| Rev. | Änderungstext | Änderungsdatum | Änderungsstamm | Gen. |
|---|---|---|---|---|
| | Erstfreigabe | 07.05.2020 | | PJ |

STOXX parts ...der Normteiler

| | Datum | Name |
|---|---|---|
| Gezeichn | 06.05.2020 | Philipp Joos |
| Kontroll | 06.05.2020 | |
| Norm | | |

Status | Änderungen | Datum | Name

tolerance DIN2768-mk

Spanneisen, mit abgeflachter Kugel

17000130000

1

A3

weight N/A

scale 1:1