Einsatztemperatur -20°C bis 100°C
Stahlkugelkäfig verzinkt
Kunststoffstoppgummi / Elastomer
Kugeln aus Wälzlagerstahl, gehärtet
Selbsteinzug aus Edelstahl / Kunststoff
Stahlschienenprofil verzinkt, blau passiviert

Operating temperature -20°C to 100°C
Steel ball cage galvanized
Plastic stop rubber / elastomer
balls made of rolling bearing steel, hardened
Stainless steel / plastic self-closing device
Steel rail profile galvanized, blue passivated

Artikel-Nr./article-no. SToxxparts	l1 mm	l2 (Hub/stroke) mm	l3 mm	a1 mm	a2 mm	a3 mm	a4 mm	b1 mm	b2 mm	b3 mm	F1 (Belastbarkeit pro Paar bei 10000 Zyklen / Load capacity per pair at 10000 cycles) N	F2 (Belastbarkeit pro Paar bei 100000 Zyklen / Load capacity per pair at 100000 cycles) N
07000177001	400	400	800	288	320	-	-	173	333	-	1700	1030
07000177002	450	450	900	288	320	-	-	205	397	-	1900	1160
07000177003	500	500	1000	352	384	-	-	237	461	-	2120	1250
07000177004	550	550	1100	352	384	-	-	269	493	-	2300	1400
07000177005	600	600	1200	448	480	-	-	173	301	557	2300	1450
07000177006	700	700	1400	448	480	-	-	173	333	653	2280	1450
07000177007	800	800	1600	384	416	672	704	205	397	749	2190	1550

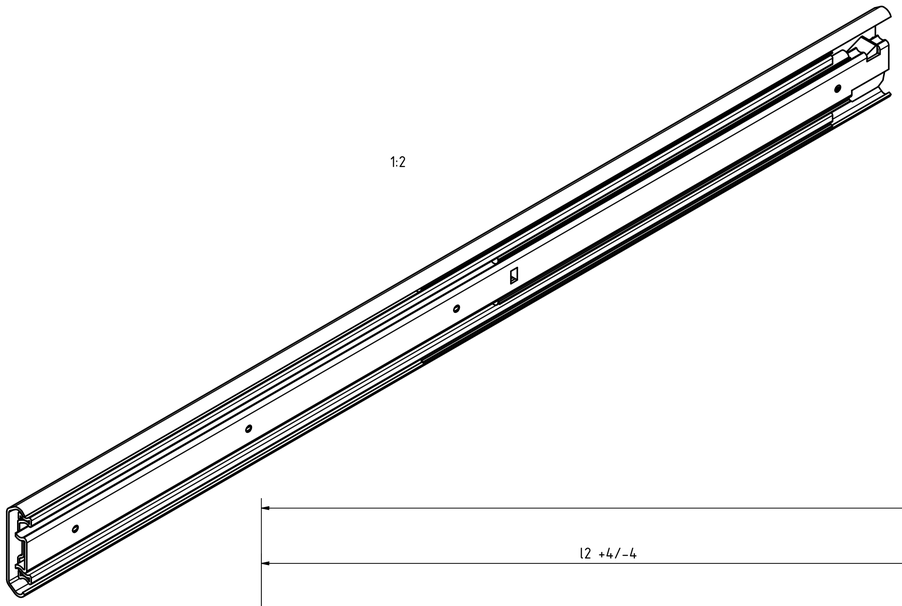

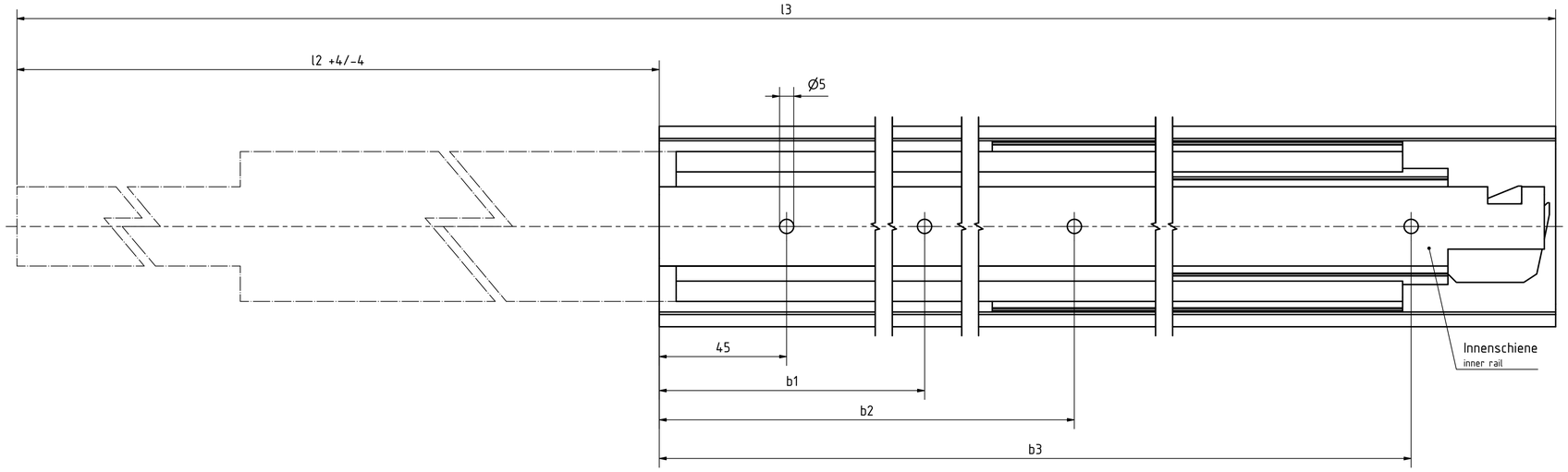

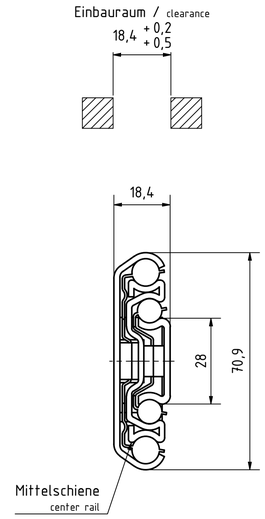

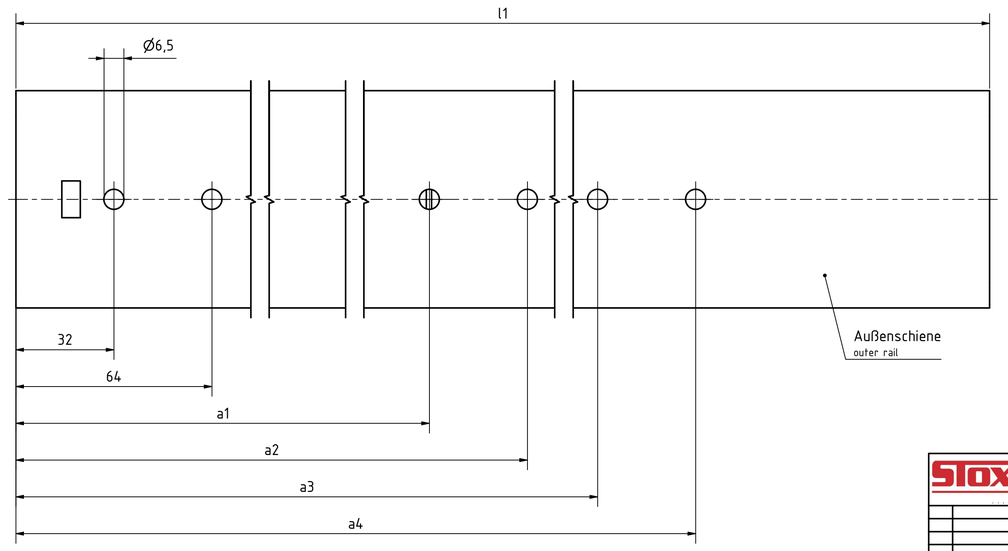

REVISIONSVERLAUF

Rev.	Änderungstext	Änderungsdatum	Änderungsstamm	Gen.
	Erstfreigabe			PJ

STOXXparts ...der Normteiler

	Datum	Name
Gezeichn	01.07.2021	Dennis Bruder
Kontrollt		
Norm		

Status | Änderungen | Datum | Name

tolerance DIN2768-mk

Teleskopschiene mit Vollauszug und Selbsteinzug

07000177000

1

A1

weight -

scale 1:1